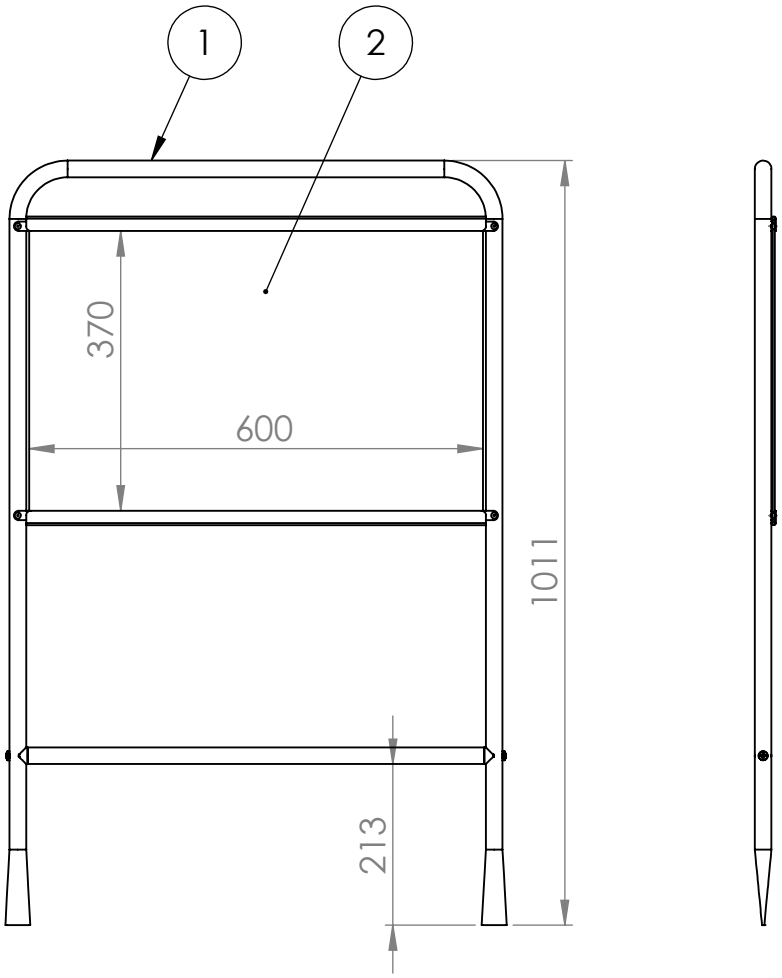

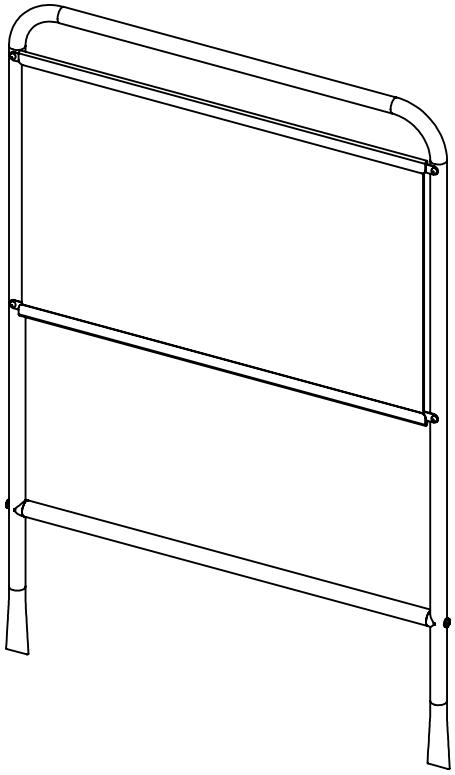

Č. POLOŽKY	Č. DÍLU	Množství
1	Stativ	1
2	Platte 6040	1

POKUD NENÍ UVEDENO JINAK: JEDNOTKY JSOU V MILIMETRECH DRSNOST: TOLERANCE: ISO 2768 g LINEÁRNÍ: ÚHLOVÁ:	OPRACOVÁNÍ: montiert				ODSTRANIT OSTRÉ HRANY	NEUPRAVOVAT MĚŘÍTKO VÝKRESU / ZMĚNA
	NÁZEV	PODPIS	DATUM			NÁZEV:
NAVRHL	Ing. Pavel Janda		25.4.2017			STATIV KOMPLETT
PŘEZKOUŠEL						
SCHVÁLIL						
VÝROBA						
Z. JAKOSTI				MATERIÁL:		Č. VÝKRESU PAJA6040 0000 A4
				HMOTNOST: 3.38 kg		MĚŘÍTKO:1:10 LIST 1 Z 1 LISTŮ